FeiyuTech

AK2000S

3-osiowy gimbal ręczny do aparatów bezlusterkowych

Instrukcja obsługi

PL V 1.1

Spis treści

1. Budowa urządzenia 2
2. Użytkowanie 4
2.1 Ładowanie 2
2.2 Blokady ruchu osi 2
2.3 Montaż kamery 5
2.4 Włączanie / wyłączanie 8
3. Funkcje urządzenia 8
3.1 Tryby i funkcje gimbala 8
3.2 Działanie przycisków 10
3.3 Port USB 12
3.4 Ekran dotykowy 13
3.5 Ustawienia funkcji 14
3.6 Tryb timelapse 17
3.7 Poziomowanie gimbala 19
3.8 Ręczne ustawianie pozycji 20
4. Aplikacja Feiyu ON 21
4.1 Instalacja aplikacji 21
4.2 Połączenie z aplikacją 21
4.3 Aktualizacja oprogramowania 22
5. Akcesoria 23
5.1 Statyw 23
5.2 Uchwyt poziomy 23
5.3 Moduł follow focus 24
5.4 Pilot Hyperlink 24
5.5 Ramię karbonowe 25
5.6 Wspornik kamery 26
5.7 Mikrofon bezprzewodowy 26
6. Specyfikacja techniczna 29

Wprowadzenie

FeiyuTech AK2000S to gimbal idący z duchem czasu, stworzony w odpowiedzi na trwającą bezlusterkową rewolucję. W urządzaniu zastosowano najnowocześniejsze podzespoły i sprawdzone rozwiązania znane z poprzednich modeli. Jego konstrukcja zoptymalizowana została do gabarytów aparatów bezlusterkowych oraz małych lustrzanek. Jeżeli kręcisz filmy właśnie takimi kamerami, AK2000S jest rozwiązaniem dla Ciebie. Dzięki niemu wszystkie Twoje ujęcia nabiorą płynności oraz kinowego charakteru.

W modelu AK2000S zastosowane zostały najbardziej zaawansowane rozwiązania producenta. Trzy 16,8 woltowe silniki bezszczotkowe zapewniają niezbędną moc oraz udźwig wynoszący 2,2 kg. Zaawansowany algorytm W6 gwarantuje szwajcarską precyzję z marginesem błędu poniżej 0,05°. Całością steruje natomiast nowoczesny 200 MHz procesor Cortex M4, dokonując 20 tysięcy obliczeń na sekundę. Szybszy procesor to także większa responsywność urządzenia. Teraz wystarczą zaledwie 2 sekundy od włączenia, aby gimbal gotowy był do pracy. Wbudowany w uchwyt pojemny akumulator zapewnia energię aż do14 godzin stabilizacji.

Uwaga

Przed rozpoczęciem pracy z urządzeniem zapoznaj się z:

1. Skróconą instrukcją obsługi
2. Pełną wersją instrukcji
3. Filmami instruktarzowymi

Filmy instruktarzowe znajdziesz na oficjalnej stronie producenta pod adresem: www.feiyu-tech.com/play/ . Możesz dostać się tam także skanując kod QR.

Aplikacja mobilna FeiyuON

Pobierz aplikację mobilną FeiyuOn i zainstaluj ją na swoim smartfonie. Aplikację znajdziesz w sklepie Google Play, AppStore oraz pod kodami QR zamieszczonymi poniżej.

*Wymagania systemowe: Android 6.0 lub nowszy, iOS 9.0 lub nowszy.

iOS

Android

1. Budowa urządzenia

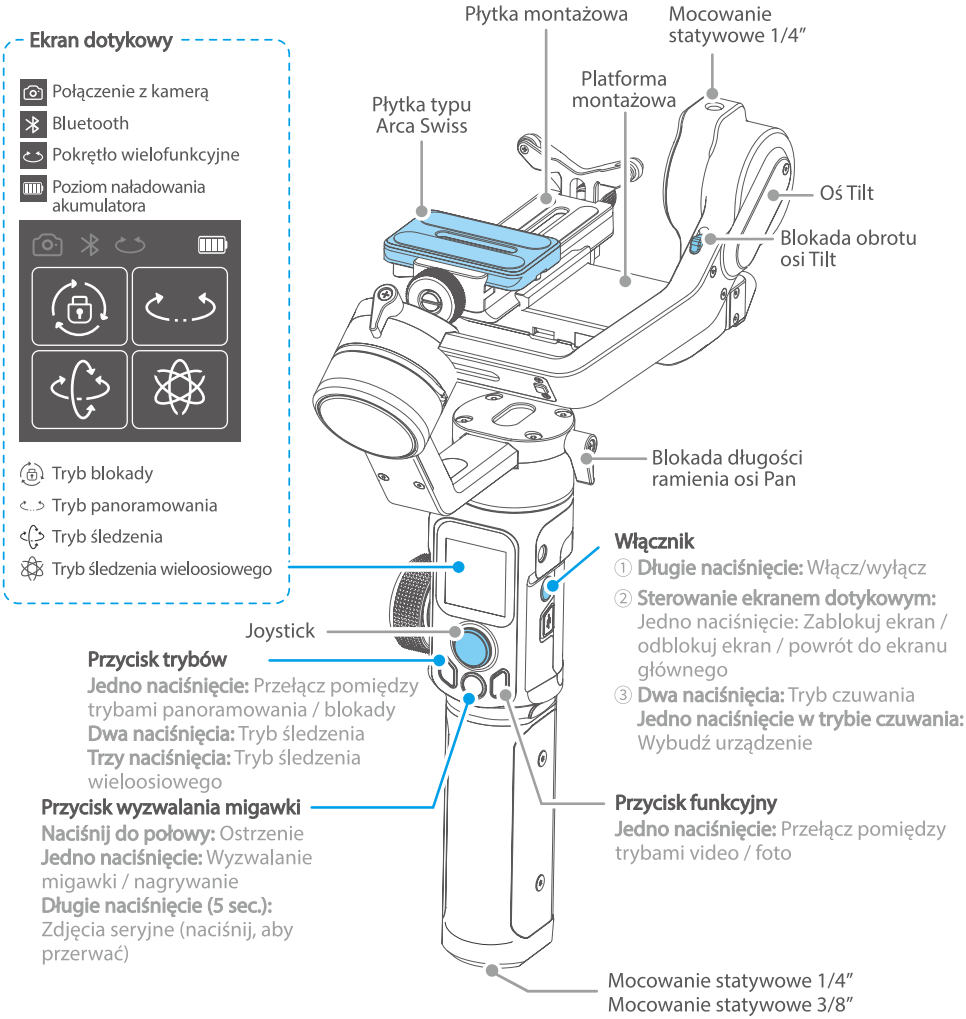

*Kamera przedstawiona na rysunkach nie jest częścią zestawu.

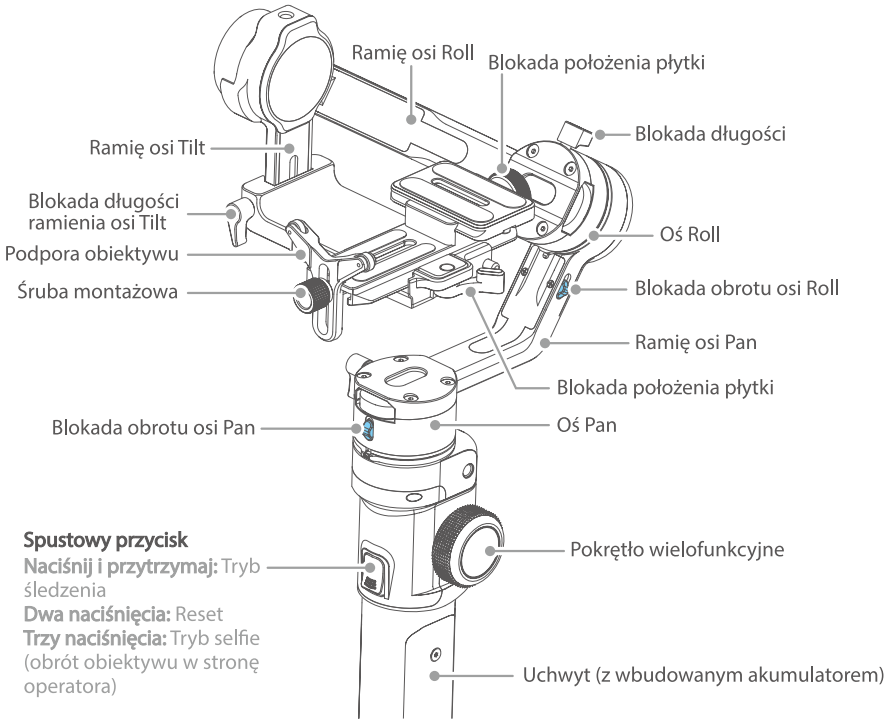

Akcesoria w zestawie Standard Kit

Kabel USB – micro USB (A01)

Kabel USB – micro USB 3.0 (A02)

Kabel USB – mini USB (B01)

Kabel USB – USB-C (B02)

Kabel USB-C – multi USB (do Sony)

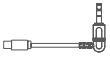
Kabel USB-C – micro Jack (do Panasonic)

Statyw

Uchwyt poziomy

Akcesoria w zestawie Standard Kit

W zestawie Advanced Kit znajdują się wszystkie akcesoria załączone w zestawie Standard Kit oraz:

Moduł follow focus (AKF2)

Akcesoria opcjonalne

Pilot Hyperlink

Ramię karbonowe

Wspornik aparatu

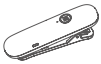
Mikrofon bezprzewodowy

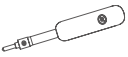
Odbiornik bezprzewodowy

Mikrofon krawatowy

2. Użytkowanie

Wskazówki

(1) Przed uruchomieniem urządzenia zamontuj na nim kamerę.
(2) Jeżeli stan akumulatora jest niski czym prędzej go naładuj.
(3) Jeżeli urządzenie nie będzie używane wyłącz je.

2.1 Ładowanie

Przed pierwszym uruchomieniem urządzenia upewnij się, że akumulator jest całkowicie naładowany.

Otwórz pokrywę chroniącą port ładowania gimbala. Podłącz gimbal do ładowarki za pomocą kabla USB – USB-C. Pełny proces ładowania akumulatora zajmuje 1,5 h.

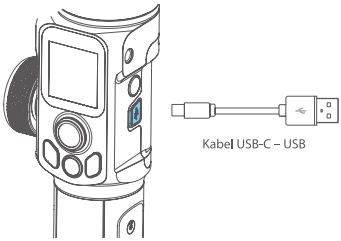

2.2 Blokady obrotu osi

Każda z osi urządzenia wyposażona została w blokadę obrotu. Są one pomocne w trakcie podróży i wyważania gimbala. Przed uruchomieniem urządzenia pamiętaj o zwolnieniu wszystkich blokad.

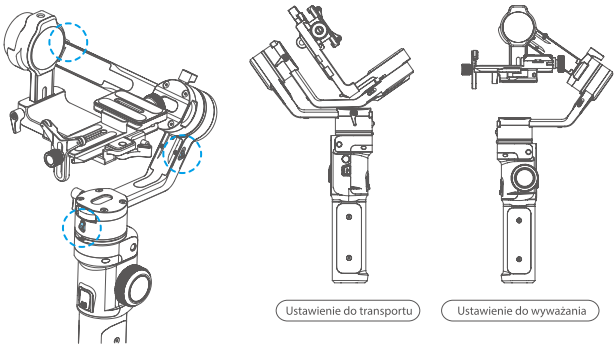

2.3 Montaż kamery

⚠ Zainstaluj kartę pamięci oraz akumulatory przed montażem kamery na gimbalu.

(1) Zainstaluj płytkę montażową ① na platformie gimbala ②. Zwolnij blokadę ③ i wyjmij z niej płytkę typu Arca Swiss ④.

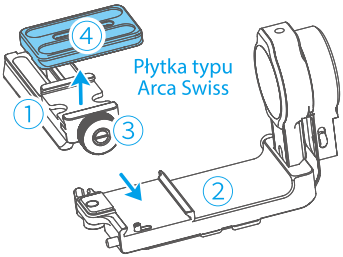

(2) Przykręć płytkę typu Arca Swiss do kamery ④.

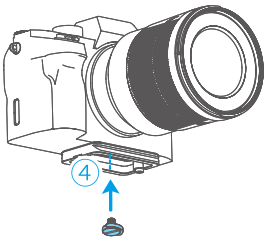

(3) Umieść płytkę typu Arca Swiss ① w adapterze płytki montażowej. Dokręć blokadę położenia płytki ③.

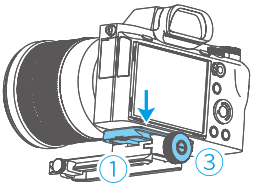

(4) Zamocuj podporę obiektywu ⑤, aby pozbyć się niepożądanych drgań.

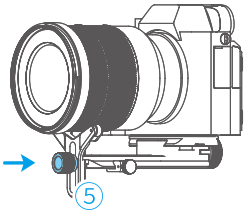

2.4 Wyważanie gimbala

Aby uzyskać najlepsze efekty podczas pracy z gimbalem należy go prawidłowo wyważyć. Dobrze wyważony gimbal pracować będzie płynnie, a jego akumulatory starczą na dłuższy czas.

Wskazówki

(1) Przed rozpoczęciem wyważania upewnij się, że kamera przygotowana jest do nagrywania. Sprawdź, czy zainstalowany został akumulator i karta pamięci, oraz czy dekielek obiektywu jest zdjęty.

(2) Podczas wyważania kamera oraz gimbal powinny być wyłączone.

(3) Jeżeli w trakcie użytkowania do kamery podłączone zostaną dodatkowe akcesoria należy ponownie wyważyć urządzenie.

2.4.1 Wyważanie osi Tilt

(1) a. Zwolnij blokadę ruchu osi Tilt ①, po czym skieruj kamerę obiektywem do góry.
b. Zwolnij blokadę położenia osi Tilt ② i ustal odpowiednią długość ramienia osi Tilt ③, aby znaleźć środek ciężkości kamery.
c. Dokręć blokadę położenia ②, jeżeli kamera pozostaje w ustawionej pozycji – obiektywem do góry.

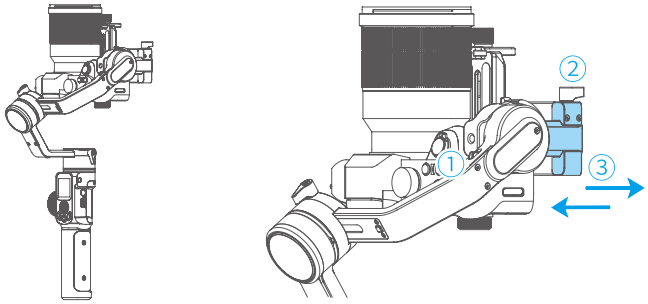

(2) a. Ustaw kamerę w pozycji horyzontalnej obiektywem do przodu.
b. Zwolnij blokadę położenia płytki montażowej ① na platformie i ustaw kamerę w pozycji, w której ta, nie przechyla się do przodu, ani do tyłu.
c. Dokręć blokadę położenia ①, jeżeli kamera pozostaje w ustawionej pozycji.

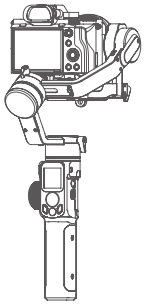

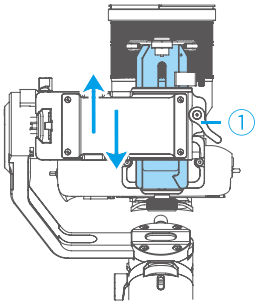

2.4.2 Wyważanie osi Roll

a. Zablokuj ruch osi Tilt ①, po czym zwolnij blokadę ruchu osi Roll ②.
b. Zwolnij blokadę położenia osi Roll ③ i ustal odpowiednią długość ramienia osi Roll ④.
c. Dokręć blokadę położenia ③, jeżeli kamera pozostaje w ustawionej pozycji – kamera nie przechyla się na boki.

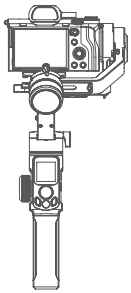

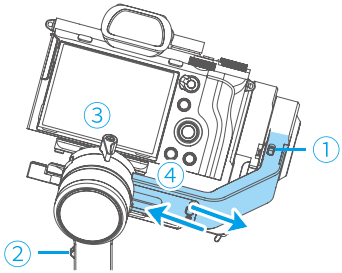

2.4.3 Wyważanie osi Pan

a. Zablokuj ruch osi Roll ①, po czym zwolnij blokadę ruchu osi Pan ②. Zwolnij blokadę długości ramienia osi Pan ③.
b. Ustaw gimabal pod kątem 15°~20° od pionu i obserwuj zachowanie gimbala (Oś Roll skierowana będzie w dół jeżeli oś Pan nie jest dobrze wyważona).
c. Ustal odpowiednią długość ramienia osi Pan ④.
d. Dokręć blokadę położenia ③, jeżeli kamera pozostaje w ustawionej pozycji.

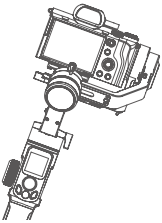

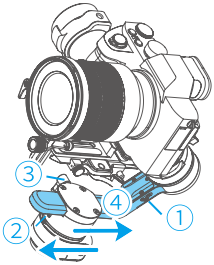

2.5 Włączanie/wyłączanie

⚠ Przed uruchomieniem gimbala należy zwolnić wszystkie blokady ruchu ramion gimbala.

Naciśnij i przytrzymaj włącznik, dopóki na ekranie nie wyświetli się logo.

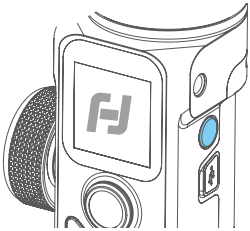

3. Funkcje urządzenia

3.1 Tryby i funkcje gimbala

① Tryb panoramowania (tryb domyślny)

Ruch kamery w osiach Roll i Tilt jest zablokowany.
Kamera płynnie podażą za ruchami operatora w lewo i w prawo.

② Tryb śledzenia

Ruch kamery w osi Roll jest zablokowany.
Kamera płynnie podażą za ruchami operatora w lewo i w prawo oraz w górę i w dół.

③ Tryb śledzenia wieloosiowego

Aparat płynnie podażą za ruchami operatora we wszystkich kierunkach.

④ Tryb blokady

Ruch aparatu we wszystkich osiach jest zablokowany.
Kamera skierowana jest w stałym kierunku.

⑤ Reset

Powrót do trybu panoramowania i pozycji wyjściowej.

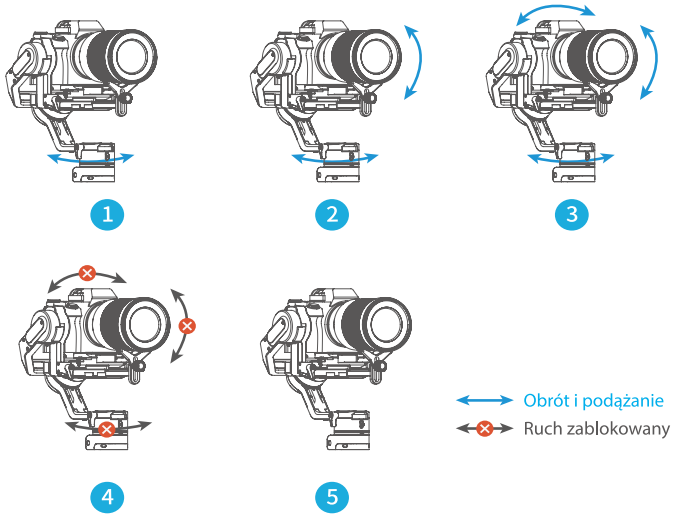

⑥ Ręczne ustawiane pozycji

Gimbal umożliwia ręczne ustawienie pozycji aparatu w trybie panoramowania, śledzenia i blokady. Przytrzymaj kamerę przez 0,5 sekundy, aby ustawić ją w pożądanej pozycji.

⑦ Autopanorama

Funkcja autopanoramy umożliwia zaprogramowanie ruchu kamery pomiędzy wybranymi pozycjami. Pozwala tworzyć wspaniałe filmy poklatkowe.

⑧ Rotacja 360

Funkcja umożliwia zaprogramowanie obrotu wokół osi obiektywu.

⑨ Tryb selfie

Funkcja umożliwia obrócenie kamery przodem do operatora.

⑩ Tryb wertykalny

Gimbal umożliwia pracę kamery w pozycji pionowej oraz poziomej.

W dziale Tutoriali, aplikacji mobilnej Feiyu On znajdziesz filmy instruktażowe pokazujące możliwości urządzenia oraz ciekawe techniki pracy.

3.2 Działanie przycisków

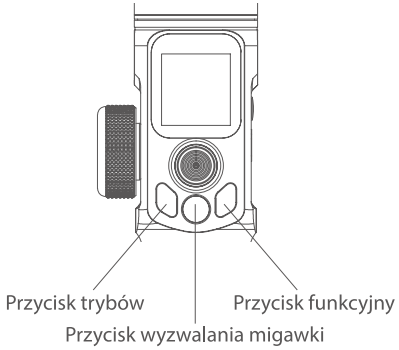

3.2.1 Przycisk trybów

Przycisk	Funkcja	Opis działania
Przycisk trybów	Jedno naciśnięcie	Tryb panoramowania / tryb blokady (tryb domyślny)
	Dwa naciśnięcia	Tryb śledzenia
	Trzy naciśnięcia	Tryb śledzenia wieloosiowego

3.2.2 Przycisk wyzwalania migawki

Przycisk	Funkcja	Opis działania
Przycisk wyzwalania migawki (przycisk dwustopniowy)	Ostrzenie	Naciśnij przycisk do połowy
	Fotografowanie	Naciśnij do końca po wyostrzeniu
	Filmowanie	Naciśnij do końca, aby zacząć/zakończyć nagrywanie
	Zdjęcia seryjne	Przytrzymaj przycisk przez 5 sekund, aby rozpocząć zdjęcia seryjne (domyślnie 1 zdjęcie co 5 sekund)

3.2.3 Przycisk funkcyjny

Przycisk	Opis działania	Funkcja
Przycisk funkcyjny	Fotografowanie/filmowanie	Jedno naciśnięcie

3.2.4 Joystick

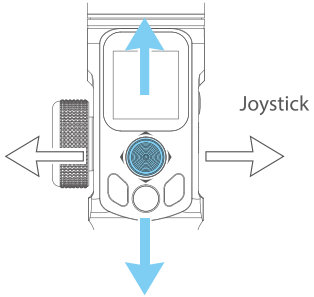

Przycisk	Opis działania	Funkcja
Joystick	(1) Ruch obiektywu w górę (2) Zaznacz opcje powyżej	W górę
	(1) Ruch obiektywu w dół (2) Zaznacz opcje poniżej	W dół
	(1) Ruch obiektywu w lewo (2) Zaznacz opcje po lewej	W lewo
	(1) Ruch obiektywu w prawo (2) Zaznacz opcje po prawej	W prawo

3.2.5 Włącznik

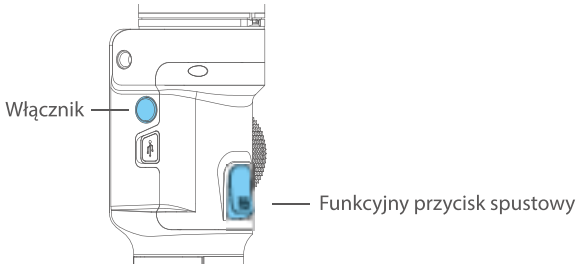

Przycisk	Opis działania	Funkcja
Włącznik	Włączanie/wyłączanie	Długie naciśnięcie
	Blokowanie ekranu / odblokowanie ekranu / powrót do ekranu domyślnego	Jedno naciśnięcie
	Tryb czuwania	Dwa naciśnięcia
	Wybudzanie gimbala	Jedno naciśnięcie w trybie czuwania

3.2.6 Spustowy przycisk funkcyjny

Przycisk	Opis działania	Funkcja
Spustowy przycisk funkcyjny	Tryb śledzenia	Naciśnij i przytrzymaj
	Reset	Dwa naciśnięcia
	Tryb selfie (obrót obiektywu w stronę operatora)	Trzy naciśnięcia

3.2.7 Pokrętło wielofunkcyjne

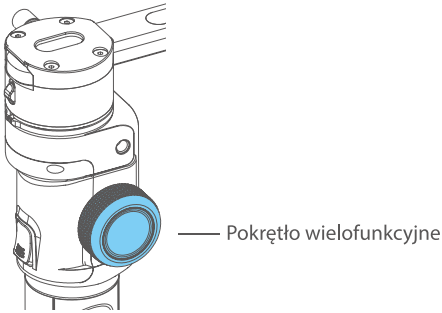

Przycisk	Opis działania	Funkcja
Pokrętło wielofunkcyjne	Kontrola wartości aktualnie wybranego parametru	Obrót pokrętła
	Zmiana kontrolowanego parametru: Ostrość/Zoom/Ruch	Długie naciśnięcie
	Wybór kontrolowanej osi: Tolt/Roll/Pan	Jedno naciśnięcie (w trybie kontroli osi)
	Wybór kontrolowanego parametru: Ostrość/Zoom	Jedno naciśnięcie (w trybie kontroli obiektywu)

3.3 Port USB

Na platformie gimbala znajdują się porty USB oraz USB-C pozwalające połączyć kamerę z gimbalem.

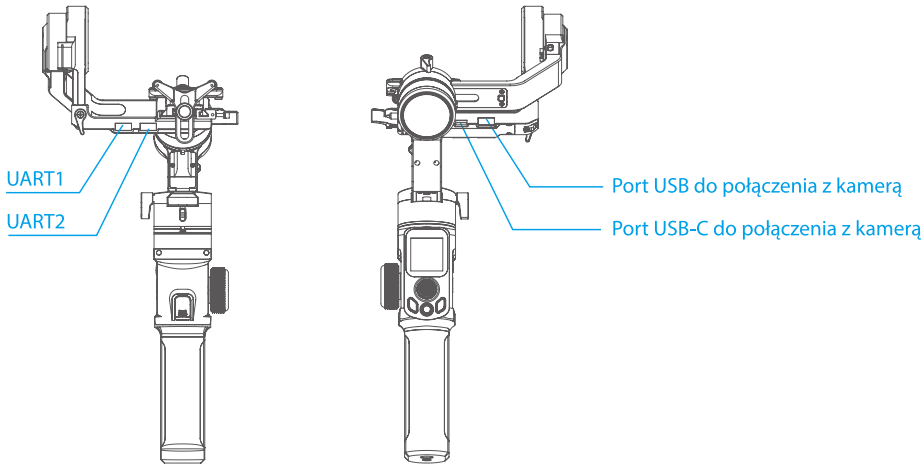

3.4 Ekran dotykowy

3.4.1 Ekran domyślny

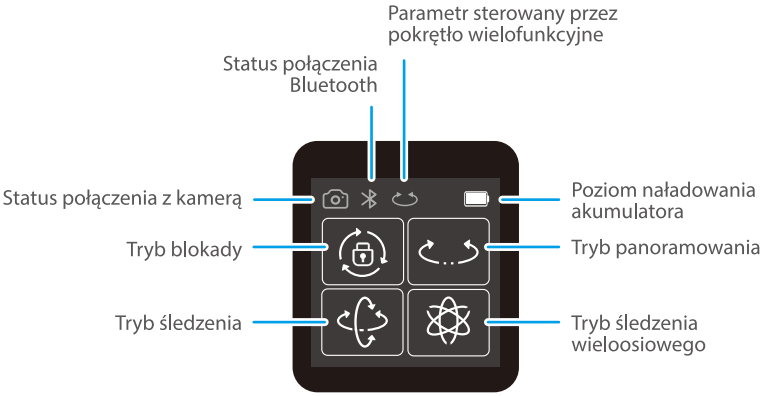

Ikona	Tryb / status
	Połączenie Bluetooth
	Brak połączenia Bluetooth
	Poziom naładowania akumulatora
	Kamera połączona
	Kamera niepodłączona
	Pokrętło wielofunkcyjne aktywne
	Pokrętło wielofunkcyjne nieaktywne
	Kontrola ogniskowej
	Kontrola ostrości

Ikona	Tryb / status
	Tryb panoramowania
	Tryb śledzenia
	Tryb śledzenia wieloosiowego
	Tryb blokady
	Oś Tilt
	Oś Roll
	Oś Pan

3.4.2 Zmiana ekranów

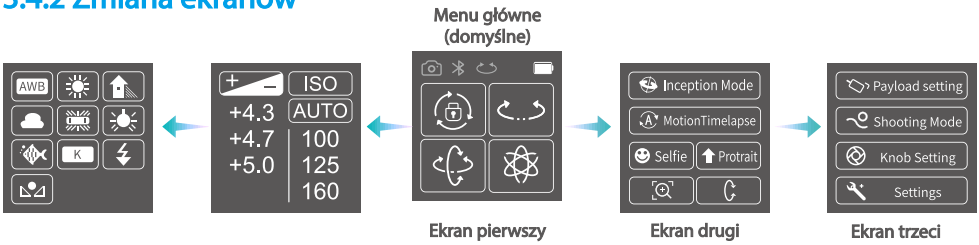

3.4.3 Użytkowanie ekranu dotykowego

Przesuń w lewo – Przejdź do menu po prawo / powróć do poprzedniej opcji.

Przesuń w prawo – Przejdź do menu po lewo.

Naciśnij – Wybierz opcję.

3.4.4 Blokada ekranu

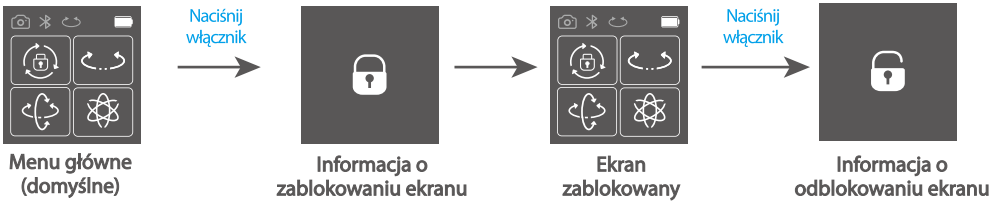

3.5 Ustawienia funkcji

← Przesuń w lewo

→ Przesuń w prawo

→ Wybierz opcję

3.5.1 Ustawienia Trybu incepcji

Wybierz opcję **Inception Mode**, aby uruchomić Tryb incepcji. Ustaw gimbal w pozycji horyzontalnej, ustaw kierunek i prędkość rotacji oraz ilość obrotów. Kamera rozpocznie obrót zgodnie z wcześniej ustawionymi parametrami.

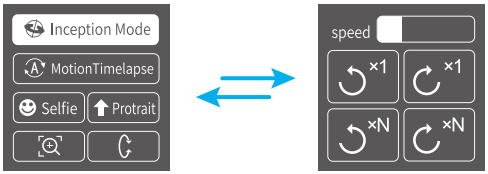

3.5.1 Ustawienia Trybu timelapse

Więcej w dziale **Tryb Timelapse**.

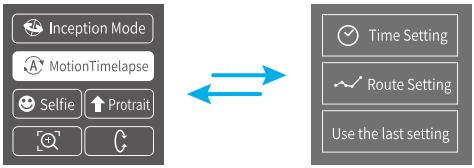

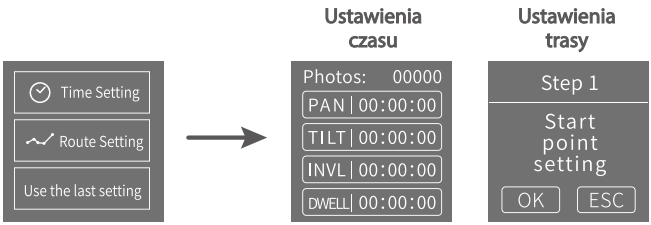

3.5.2 Ustawienia Trybu wertykalnego

Ustaw gimbal w pozycji horyzontalnej i wybierz opcję **Portrait**, aby uruchomić Tryb wertykalny.

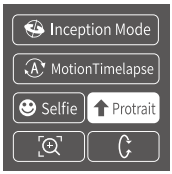

3.5.3 Inne ustawienia

Dostosuj moc silników do wagi zamontowanej kamery.

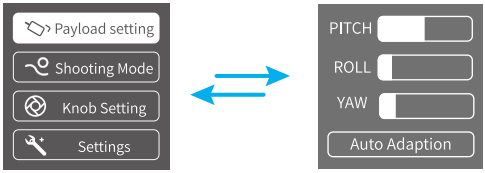

Ustawienia prędkości śledzenia.

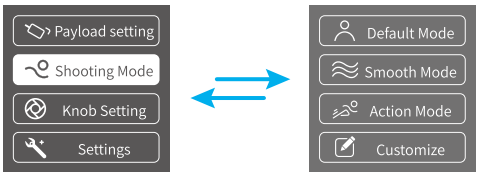

Większa czułość zapewnia szybszą reakcję gimbala

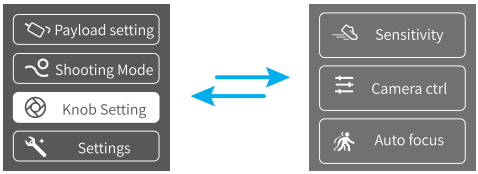

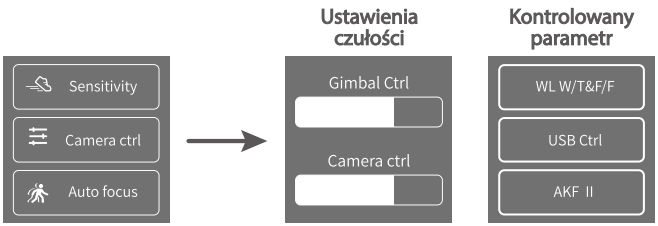

Ustawiania systemowe

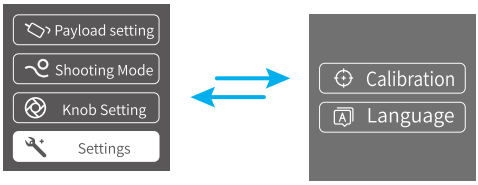

3.6 Tryb timelapse

3.6.1 Ustawienia Trybu timelapse

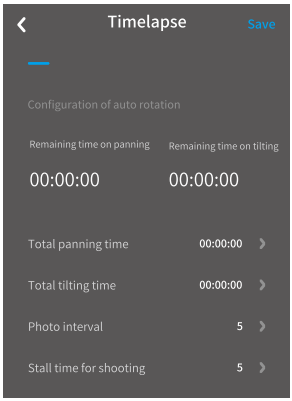

Metoda 1 **Ustawianie parametrów Trybu timelapse z poziomu aplikacji Feiyu ON.**

W menu aplikacji przejdź do ustawień Trybu timelapse, aby wybrać czas trwania ruchu oraz interwał pomiędzy zdjęciami. Maksymalny czas trwania ruchu to 8 godzin, maksymalny interwał wynosi 59 sekund, natomiast czas naświetlania to 58 sekund.

Wskazówka: Zadany interwał musi być dłuższy niż czas naświetlania oraz krótszy od czasu trwania ruchu.

Metoda 2 **Ustawianie parametrów Trybu timelapse z poziomu ekranu dotykowego.**

Użyj ekranu dotykowego i/lub joysticka, aby przejść do ustawień **Trybu timelapse** i ustawić pożądane parametry akcji.

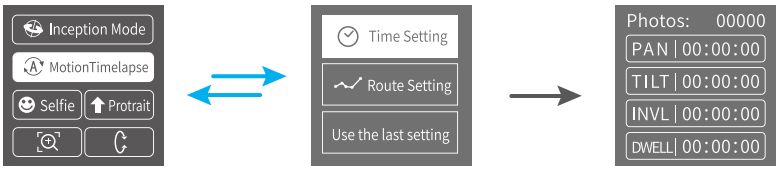

Ikona	Parametr/status	Minimalny czas	Maksymalny czas
PAN	Czas obrotu w osi Pan	00:00:00	07:59:59
TILT	Czas obrotu w osi Tilt	00:00:00	07:59:59
INVL	Interwał	00:00:00	00:00:59
DWELL	Czas naświetlania	00:00:00	00:00:58

*T1/T2>t>P

PAN: Czas obrotu w osi Pan od miejsca startowego do punktu końcowego.
TILT: Czas obrotu w osi Tilt od miejsca startowego do punktu końcowego.
INVL: Czas pomiędzy końcem poprzedniej i następnej ekspozycji.
DWELL: Czas zatrzymania ruchu gimbala w trakcie wykonywania zdjęcia.

3.6.2 Programowanie trasy

(1) Z poziomu ekranu dotykowego wybierz opcję **Motion Timelapse**.

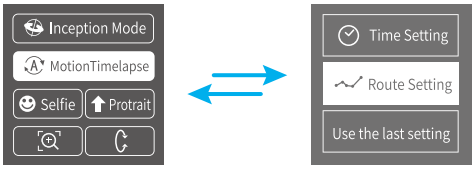

(2) Ustaw pozycje startowa

Ustaw i przytrzymaj przez pół sekundy kamerę w pożądanej pozycji startowej. Zapisz położenie naciskając ikonę OK na ekranie gimbala.

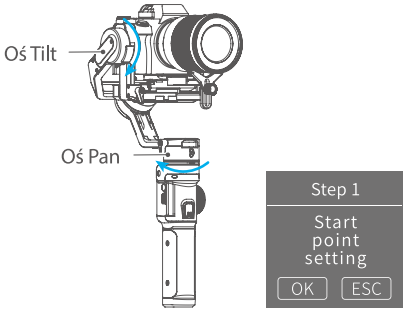

(3) Ustaw pozycje końcową

Ustaw i przytrzymaj przez pół sekundy kamerę w pożądanej pozycji końcowej. Zapisz położenie naciskając ikonę OK na ekranie gimbala.

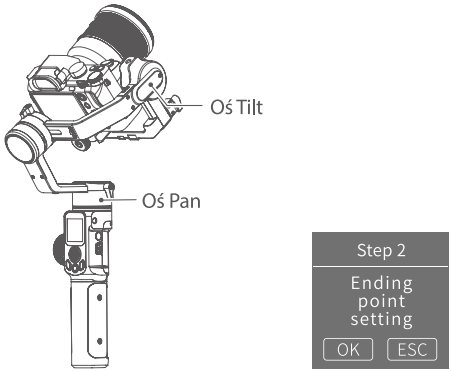

(4) Rozpocznij Autopanoramę

Gimbal automatycznie powróci do pozycji startowej i rozpocznie ruch wzdłuż zaplanowanej trasy do punktu końcowego. Po zakończeniu akcji ustawienia zostaną zresetowane.

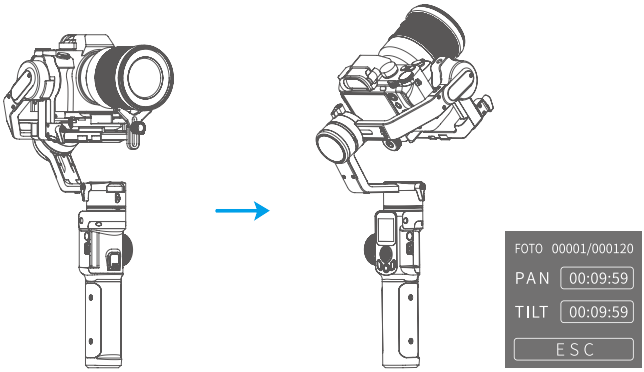

Wyjście → Aby przerwać Autopanoramę oraz powrócić do stanu domyślnego naciśnij dwukrotnie przycisk funkcyjny lub naciśnij ikonę ESC na ekranie dotykowym gimbala.

W dziale Tutoriali, aplikacji mobilnej Feiyu On znajdziesz filmy instruktażowe pokazujące możliwości urządzenia oraz ciekawe techniki pracy.

3.7 Poziomowanie gimbala

Gimbal należy wypoziomować w następujących sytuacjach:

(1) Oś Tilt lub Roll nie jest wypoziomowana.

(2) Gimbal nie był używany przez dłuższy czas.

(3) W otoczeniu występują duże zmiany temperatury.

Poziomowanie

(1) Na ekranie gimbala wybierz **Settings**, a następnie **Calibration**, aby uruchomić procedurę poziomowania.

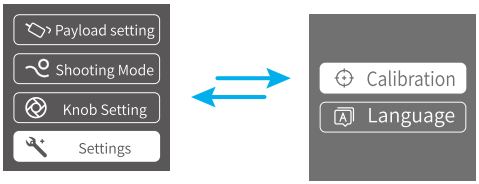

(2) Połóż gimbal na płaskiej, równej powierzchni tak, jak pokazano na rysunku poniżej. Po tym jak gimbal wykryje swoje położenie, automatycznie rozpocznie proces inicjalizacji. Po udanym poziomowaniu na ekranie pojawi się informacja o sukcesie poziomowania.

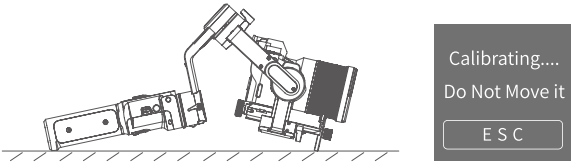

(3) Po zakończeniu inicjalizacji przesuń ekran w lewo lub w prawo, bądź naciśnij przycisk **ESC**, aby wybudzić gimbal ze stanu czuwania.

3.8 Ręczne ustawianie pozycji gimbala

Gimbal umożliwia ręczne ustawienie pozycji aparatu w trybie panoramowania, śledzenia i blokady. Ręcznie ustawić można pozycje kamery w osiach Tilt i Pan. Chwyć kamerę, skieruj ją i przytrzymaj przez pół sekundy w pożądanym kierunku, aby zapisać wybrane położenie.

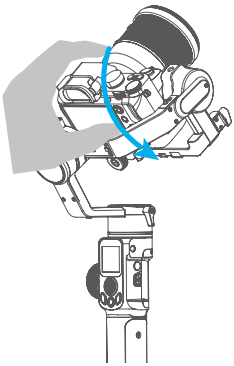

4. Aplikacja Feiyu ON

4.1 Pobierz i zainstaluj aplikację mobilną Feiyu ON

Pobierz aplikację mobilną FeiyuOn i zainstaluj ją na swoim smartfonie. Aplikację znajdziesz w sklepie Google Play, AppStore oraz pod kodami QR zamieszczonymi poniżej.

*Wymagania systemowe: Android 6.0 lub nowszy, iOS 9.0 lub nowszy.

iOS Android

4.2 Połączenie z aplikacją mobilną

Połączenie:

(1) Włącz gimbala.
(2) Uruchom moduł WiFi kamery. Znajdź nazwę oraz hasło sieci WiFi.
(3) Zaloguj się lub zarejestruj w aplikacji Feiyu ON.
(4) Przeszukaj w aplikacji dostępne urządzenia. Aplikacja wyświetli komunikat **Connect successful** po udanym połączeniu. W przypadku nieudanej próby zamknij aplikację i spróbuj ponownie.
(5) Na ekranie smartfona naciśnij **connect to cammera**, i wybierz z listy model swojej kamery.
(6) Wprowadź nazwę oraz hasło do WiFi uzyskane w kroku (2). W aplikacji możesz dostosować część parametrów. W przypadku nieudanego połączenia sprawdź poprawność danych logowania i spróbuj ponownie.

4.3 Aktualizacja oprogramowania

Połącz gimbal z aplikacją Feiyu ON, aby dokonać aktualizacji oprogramowania.
(1) Wybierz ikonę .
(2) Wybierz rodzaj aktualizacji.
(3) Podążaj za instrukcjami wyświetlanymi na ekranie smartfona.

Feiyu ON

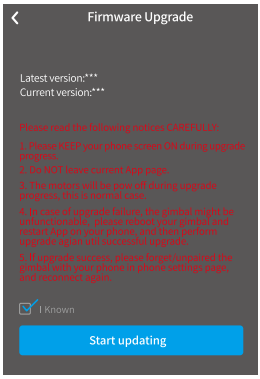

Rodzaje aktualizacji:

Aktualizacja panelu kontrolnego (Keyboard update):	Naprawa, aktualizacja lub nowe funkcje sterowania za pomocą przycisków lub ekranu dotykowego urządzenia. Rozszerzenia kompatybilności z kamerami, naprawa bugów.
Aktualizacja Bluetooth (Bluetooth firmware update):	Naprawa, aktualizacja lub nowe funkcje obsługiwane przez protokół Bluetooth. Rozszerzenia kompatybilności z kamerami, naprawa bugów.
Aktualizacje gimbala (Gimbal update):	Naprawa, aktualizacja lub nowe funkcje sterowania gimbalem, ustawień jego parametrów.
Aktualizacja ekranu LED: (LED icons update):	Naprawa lub aktualizacja wyglądu menu.
Aktualizacja portów USB (USB hub update):	Naprawa, aktualizacja lub nowe funkcje sterowania za pomocą portów USB.

Wskazówka: Gimbal wyposażony jest w funkcje ochrony oprogramowania. W przypadku błędu podczas aktualizacji gimbal automatycznie przywróci poprzednią wersję oprogramowania. W razie niepowodzenia aktualizacji przeprowadź procedurę ponownie. Działanie niektórych funkcji wymaga aktualizacji kilku elementów oprogramowania.

Zaleca się regularne aktualizowanie oprogramowania gimbala. Aktualna wersja oprogramowania pozwala na osiągnięcie najlepszych efektów podczas pracy z urządzeniem.

5. Akcesoria

Uwaga: Ten rozdział dotyczy akcesoriów znajdujących się w zestawie z gimbalem lub akcesoriów opcjonalnych. Sugerujemy zapoznanie się z instrukcją danego akcesorium.

5.1 Statyw

Statyw wyposażony został w mocowania statywowe 1/4" oraz 3/8". Umożliwiają one montaż gimbala na dowolnym statywie fotograficznym.

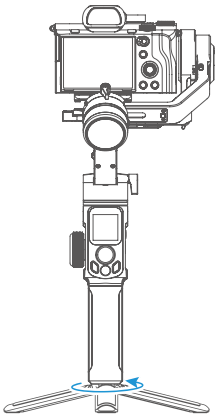

5.2 Uchwyt poziomy

Instalacja: Zamocuj uchwyt poziomy. Dopasuj otwory na uchwycie z otworami na rączce gimbala. Przykręć akcesorium do urządzenia za pomocą załączonych śrub i klucza. Wewnątrz uchwytu poziomego znajduje się komora, w której schować można śruby montażowe.

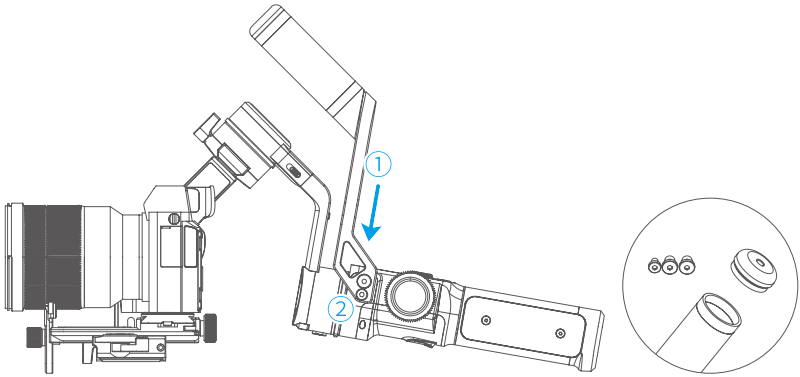

5.3 Moduł follow focus

(1) Zamocuj pierścień zębaty na pierścieniu ostrości obiektywu.
(2) Przykręć adapter montażowy modułu do płytki gimbala i zamocuj na nim aluminiowy wspornik.
(3) Zamocuj moduł na wsporniku i zabezpiecz jego położenie w wybranym miejscu. Moduł oraz pierścień powinny być założone tak, aby umożliwiały swobodny ruch pierścienia ostrości obiektywu.
(4) Podłącz moduł z gimbalem za pomocą kabla USB.

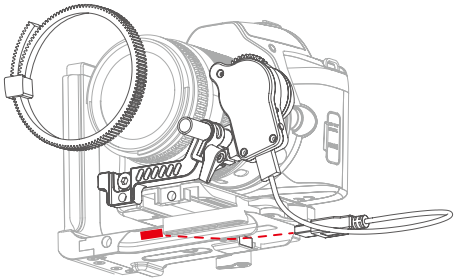

5.4 Pilot żyroskopowy Hyperlink

Połączenie z gimbalem:

(1) Włącz gimbal AK2000S oraz pilot Hyperlink.

(2) Na ekranie pilota przejdź do ekranu ustawień, a następnie do ustawień połączenia Bluetooth. Połącz pilot z gimbalem.

(3) Po udanym połączeniu pilot umożliwi sterowanie funkcjami oraz ruchami gimbala.

Łączenie z gimbalem:

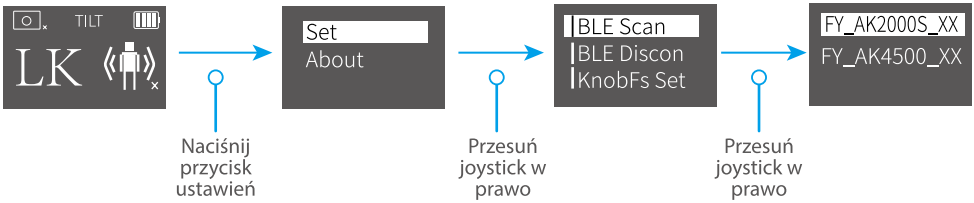

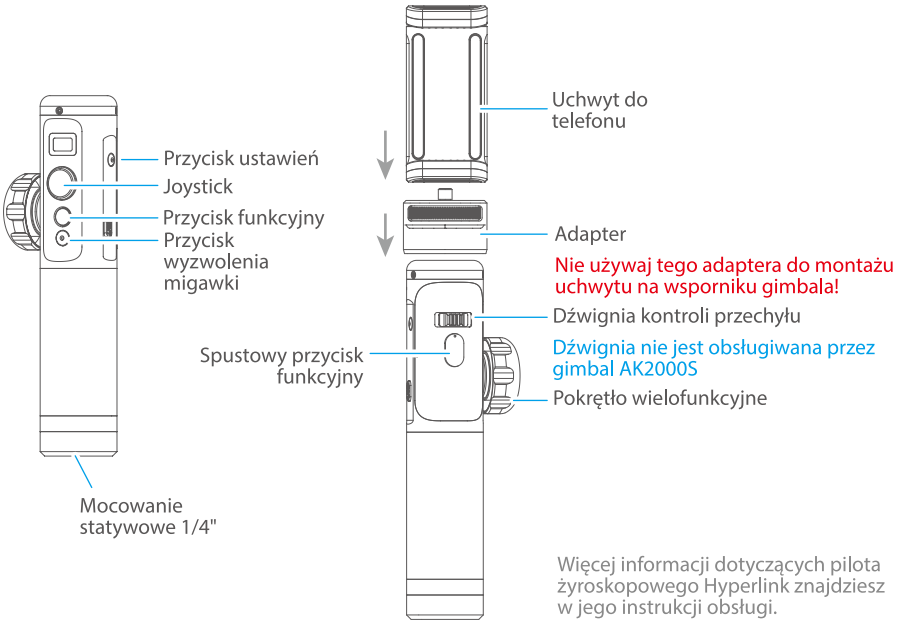

Uwaga: Dźwignia kontroli przechyłu nie jest obsługiwana przez gimbal AK2000S.

5.5 Ramię karbonowe

Ramię umożliwia przedłużenie uchwytu gimbala. Dłuższy uchwyt pozwala na wygodniejszą pracę z urządzeniem oraz filmowanie z wyższej perspektywy.

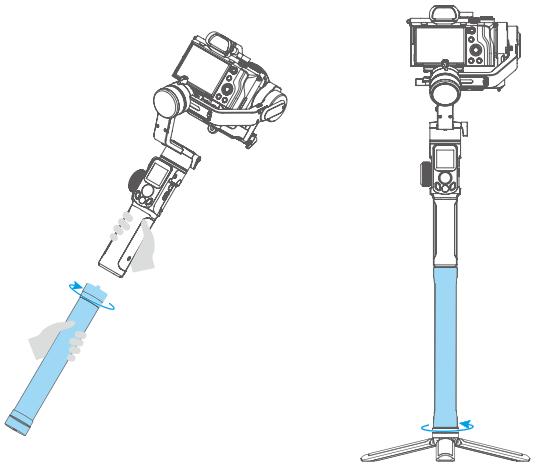

5.6 Wspornik kamery

Wspornik umożliwia dodatkowe usztywnienie kamery oraz montaż opcjonalnych akcesoriów.

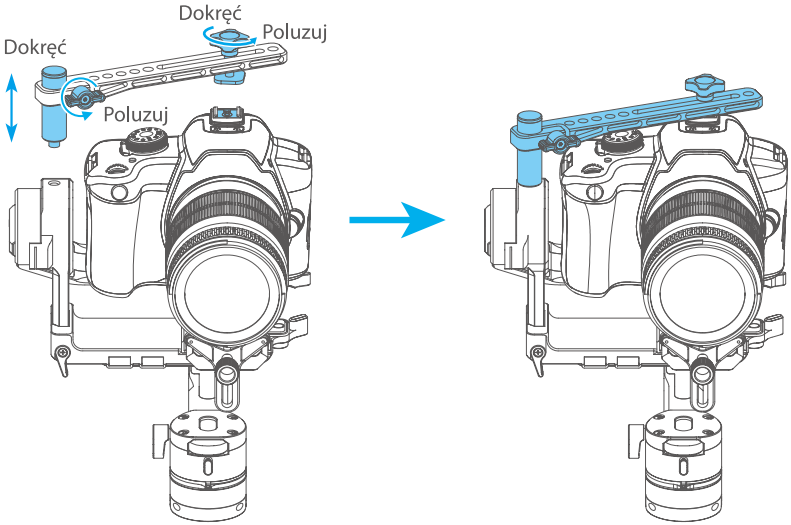

5.7 Mikrofon bezprzewodowy

Bezprzewodowy odbiornik umożliwia przekazywanie sygnału na odległość do 20 m.

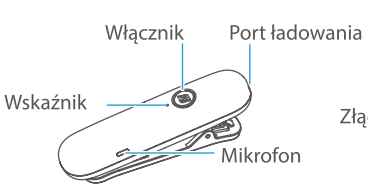

Bezprzewodowy mikrofon
(Dalej określany jako mikrofon)

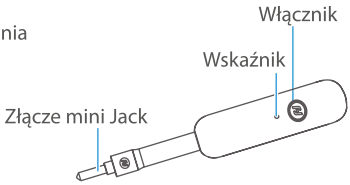

Bezprzewodowy odbiornik
(Dalej określany jako odbiornik)

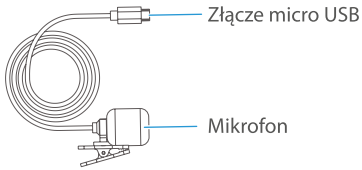

Mikrofon krawatowy

5.7.1 Użytkowanie mikrofonu

(1) Ustaw kamerę w trybie filmowania.

① Ustaw tryb filmowania bezpośrednio w kamerze.

② Ustaw kamerę w trybie filmowania za pomocą ekranu dotykowego gimbala (po podłączeniu gimbala z kamerą).

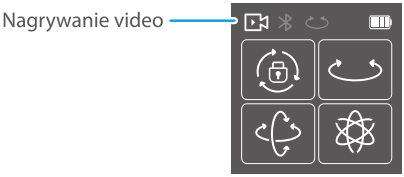

(2) Podłącz odbiornik do portu mini Jack kamery i uruchom go.

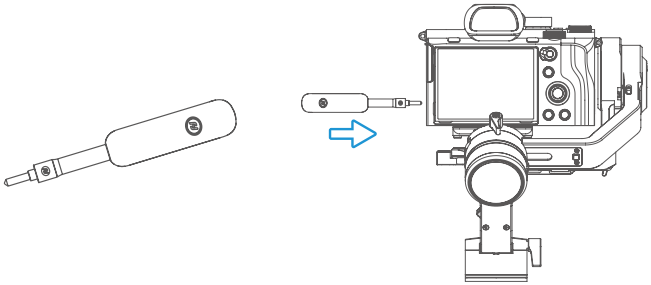

(3) Włącz mikrofon (Odległość bezprzewodowej komunikacji ≦20 m, dla jak najlepszej jakości mikrofon umieść możliwie blisko źródła dźwięku).

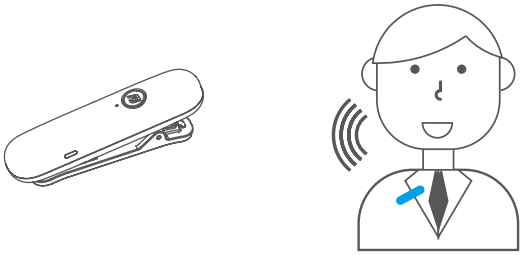

(4) Połącz mikrofon krawatowy do modułu nadajnika.

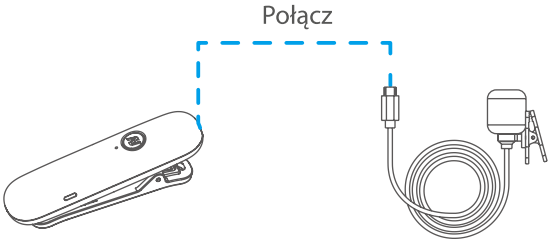

5.7.2 Mikrofon może być używany z innymi urządzeniami

5.7.3 Statusy wskaźnika mikrofonu

Bezprzewodowy mikrofon

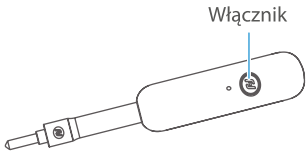

Bezprzewodowy odbiornik

Status	Wskaźnik	Wskaźnik
Włączony	Niebieski zapala się, potem miga regularnie	
Wyłączony	Czerwony zapala się i gaśnie	
Niski poziom mocy	Czerwony miga regularnie	
W pełni naładowany	Zielony pali się cały czas	
Połączony	Niebieski miga regularnie	

6. Specyfikacja techniczna

Wymiary urządzenia	158,7 x 203,6 x 372,8 mm
Zakres ruchu osi Tilt	230°
Zakres ruchu osi Roll	360°
Zakres ruchu osi Pan	360°
Prędkość obrotu Tilt	2°/s ~ 75°/s
Prędkość obrotu Pan	3°/s ~ 150°/s
Czas pracy	14 h (przy poprawnym wyważeniu)
Waga	około 1100 g
Udźwig	2200 g (przy poprawnym wyważeniu)
Kompatybilność	Aparaty bezlusterkowe

Lista kompatybilnych kamer i obiektywów

AK2000S Lista kompatybilnych kamer i obiektywów						
Marka		Kompatybilne obiektywy				
Marka	Kamera (wysokość/szerokość/głębokość)	Obiektyw	Wymiary obiektywu (średnica/długość)	Kompatybilność	Kompatybilność z modułem follow focus	Uwagi
Sony	Sony A7R3 126.9×95.6×62.7mm 572g Sony A7M3 126.9×95.6×73.7mm 565g Sony A9 126.9×95.6×63mm 588g Sony A7S2 126.9×95.7×60.3mm 584g Sony A7R2 126.9×95.7×60.3mm 582g Sony A7M2 126.9×95.7×59.7mm 556g	E 10–18mm F4 OSS	Φ70mm×63.5mm 225g	√	√	
		FE 12-24mm F4 G	Φ87mm×117mm 565g	√	√	
		FE 16-35mm F2.8 GM	Φ89mm×122mm 680g	√	√	
		FE16-35mm f/4 ZA OSS	Φ78mm×99mm 518g	√	×	
		Vario-Tessar FE 24-70mm F4 ZA OSS	Φ73mm×94.5mm 426g	√	√	
		FE 24-70 F2.8 GM	Φ87.6mm×136mm 886g	×	×	
		Zeiss E 16-70 F4 OSS	Φ66.6mm×75mm 308g	√	√	
		E PZ 18–105mm F4 G OSS	Φ78mm×110mm 427g	√	√	
		E PZ 18–200mm F3.5–6.3 OSS LE	Φ93.2mm×99mm 649g	×	×	
		FE 28mm F2	Φ64mm×60mm 200g	√	√	
		Zeiss FE 35mm F2.8 ZA	Φ61.5mm×36.5mm 120g	√	√	
		Sigma 30mm f/1.4 DC DN	Φ64.8mm×73.3mm 265g	√	√	
		Sigma 35mm f1.4 DG HSM Art	Φ77mm×94mm 665g	√	√	
		FE 55mm F1.8	Φ64mm×71mm 281g	√	√	
		FE 50mm F2.8 MACRO	Φ71mm×71mm 236g	√	√	
		FE 4/24-105 G OSS	Φ83.4mm×113.3 mm 663g	√	√	
		FE 28-70mm f/3.5-5.6 OSS	Φ72.5mm×83mm 295g	√	√	
		FE 85mm F1.4 GM	Φ89.5mm×107.5mm 820g	√	√	
	Sony A6400 120×67×60mm 359g Sony A6300 120×66.9×48.8mm 361g SonyA6500 120×66.9×53.3mm 410g	E 10–18mm F4 OSS	Φ70mm×63.5mm 225g	√	√	
		FE 12-24mm F4 G	Φ87mm×117mm 565g	√	√	
		FE 16-35mm F2.8 GM	Φ89mm×122mm 680g	√	√	
		FE16-35mm f/4 ZA OSS	Φ78mm×99mm 518g	√	√	
		Vario-Tessar FE 24-70mm F4 ZA OSS	Φ73mm×94.5mm 426g	√	√	
		FE 24-70 F2.8 GM	Φ87.6mm×136mm 886g	×	×	
		Zeiss E 16-70 F4 OSS	Φ66.6mm×75mm 308g	√	√	
		E PZ 18–105mm F4 G OSS	Φ78mm×110mm 427g	√	√	
		E PZ 18–200mm F3.5–6.3 OSS LE	Φ93.2mm×99mm 649g	×	×	
		FE 28mm F2	Φ64mm×60mm 200g	√	√	
		Zeiss FE 35mm F2.8 ZA	Φ61.5mm×36.5mm 120g	√	√	
		Sigma 30mm f/1.4 DC DN	Φ64.8mm×73.3mm 265g	√	√	
		Sigma 35mm f1.4 DG HSM Art	Φ77mm×94mm 665g	√	√	
		FE 55mm F1.8	Φ64mm×71mm 281g	√	√	
		FE 50mm F2.8 MACRO	Φ71mm×71mm 236g	√	√	
		FE 4/24-105 G OSS	Φ83.4mm×113.3 mm 663g	√	√	
		E 3.5-5.6/PZ 16-50 OSS	Φ64.7mm×29.9mm 116g	√	×	
		FE 28-70mm f/3.5-5.6 OSS	Φ72.5mm×83mm 295g	√	√	
		FE 85mm F1.4 GM	Φ89.5mm×107.5mm 820g	√	√	
	Sony RX100 IV 101.6×58.1×41.0 mm 298g	/	/	√	×	
	Sony RX100 V 101.6×58.1×41mm 299g	/	/	√	×	
	Sony RX100 VI 101.6x58.1x42.8mm 301g	/	/	√	×	
	Sony RX100 VII 101.6×58×42.8mm 370g	/	/	√	×	

AK2000S Lista kompatybilnych kamer i obiektywów						
Marka		Kompatybilne obiektywy				
Marka	Kamera (wysokość/szerokość/głębokość)	Obiektyw	Wymiary obiektywu (średnica/długość)	Kompatybilność	Kompatybilność z modułem follow focus	Uwagi
Panasonic	GH5S 138.5×98.1×87.4mm 660g GH5 138.5×98.1×87.4mm 725g G9 136.9×97.3×91.6mm 658g GH4 93.4×83.9×132.9mm 560g	LEICA DG SUMMILUX 15mm f/1.7 ASPH	115g	√	×	
		LEICA DG SUMMILUX 25mm f/1.4 ASPH	Φ77.7mm×75mm 510g	√	√	
		LEICA DG MACRO 45mm f/2.8 OIS	Φ63mm×62.5mm 225g	√	√	
		LEICA DG Vario-Elmarit 8-18mm f/2.8-4.0 ASPH	Φ73.4mm×88mm 315g	√	√	
		LEICA DG Vario-Elmarit 12-60 f/2.8-4 Power OIS	Φ68mm×86mm 320g	√	√	
		LUMIX G X Vario 12-35mm f/2.8 II ASPH POWER OIS(H-HS12035GK 代)	Φ68mm×74mm 305g	√	√	
		M.ZUIKO DIGITAL ED 12mm f/2.0	Φ56mm×43mm 130g	√	√	
		LUMIX G 14-140mm f/4-5.8 OIS	Φ70mm×84mm 460g	√	√	
Nikon	Z6 134×100.5×67.5mm 675g Z7 134×100.5×67.5mm 675g	NIKKOR Z 35mm f/1.8	370g	√	√	
		18-140mm f/3.5-5.6G ED VR	Φ78mm×97mm 490g	√	√	
		NIKKOR Z 50mm f/1.8 S	415g	√	√	
		NIKKOR Z 24-70mm f/4 S	500g	√	√	
		NIKKOR Z 14-30mm f/4 S	Φ85mm×89mm 485g	√	√	
Canon	Canon EOS R 135.8×98.3×84.4mm 660g Canon EOS RP 132.5×85×70mm 485g	RF 35mm F1.8 MACRO IS STM	Φ74.4mm×62.8mm 305g	√	√	
		EF-S 18-200mm f/3.5-5.6 IS	Φ78.6mm×102mm 595g	√	×	
		EF 24-70mm f/4L IS USM	Φ83.4mm×93mm 600g	√	×	
		EF 50mm f/1.4 DG HSM Art	Φ85mm×100mm 815g	√	√	
		EF 17-40mm f/4L USM	Φ83.5mm×96.8mm 475g	√	√	
		RF 50mm F1.2L USM	Φ89.8mm×108mm 950g	√	√	
		RF 28-70mm F2L USM	Φ103.8mm×139.8mm 1430g	×	×	
		RF 24-105mm F4L IS USM	Φ83.5mm×107.3mm 670g	√	×	
	Canon M50 116.3×88.1×58.7mm 390g	EF-M 15-45mm F3.5-6.3 IS	130g	√	×	
Fuji	X-T2 133×92×49mm 457g X-T3 132.5×92.8×58.8mm 539g	XF 16mm 1:1.4 R WR	Φ73mm×73mm 375g	√	√	
		XF 23mm 1:1.4 R	Φ72mm×63mm 300g	√	√	
		XF 35mm 1:1.4	Φ65mm×54.9mm 187g	√	√	
		XF 10-24mm f/4.0 R OIS	Φ78mm×87mm 410g	√	√	
		XF 16-55mm 1：2.8 R LM WR	Φ83.3mm x 106.0mm 655g	√	√	
		XF 18-55mm 1:2.8-4 R OIS	Φ65mm×70.4mm 310g	√	√	
		XF 18-135mm f/3.5-5.6 R LM OIS WR	Φ76mm×98mm 490g	√	√	
	X-H1 139.8×97.3×85.5mm 673g	XF 16mm 1:1.4 R WR	Φ73mm×73mm 375g	√	√	
		XF 23mm 1:1.4 R	Φ72mm×63mm 300g	√	√	
		XF 35mm 1:1.4	Φ65mm×54.9mm 187g	√	√	
		XF 10-24mm f/4.0 R OIS	Φ78mm×87mm 410g	√	√	
		XF 16-55mm 1：2.8 R LM WR	Φ83.3mm x 106.0mm 655g	√	√	
		XF 18-55mm 1:2.8-4 R OIS	Φ65mm×70.4mm 310g	√	√	
		XF 18-135mm f/3.5-5.6 R LM OIS WR	Φ76mm×98mm 490g	√	√	
	X-T20 118.4×82.8×41.4mm 383g X-T30 118.4×82.8×46.8mm 383g	XF 16mm 1:1.4 R WR	Φ73mm×73mm 375g	√	√	
		XF 23mm 1:1.4 R	Φ72mm×63mm 300g	√	√	
		XF 35mm 1:1.4	Φ65mm×54.9mm 187g	√	√	
		XF 10-24mm f/4.0 R OIS	Φ78mm×87mm 410g	√	√	
		XC 16-50mm f/3.5-5.6 OIS	Φ62.6mm×65.2mm 195g	√	√	
		XF 16-55mm 1：2.8 R LM WR	Φ83.3mm x 106.0mm 655g	√	×	
		XF 18-55mm 1:2.8-4 R OIS	Φ65mm×70.4mm 310g	√	√	
		XF 18-135mm f/3.5-5.6 R LM OIS WR	Φ76mm×98mm 490g	√	×	
		XC 15-45mm 1:3.5-5.6 OIS PZ	Φ62.6mm×65.2mm 135g	√	√	

Wskazówka: Kamera powinna być przysunięta jak najbliżej silnika osi Tilt gimbala.

Zastrzeżenia

Dziękujemy za zakup gimbala FeiyuTech. Dokument ten zawiera wskazówki dotyczące bezpiecznego i legalnego użytkowania urządzenia. Zapoznaj się uważnie z całym dokumentem, aby zagwarantować prawidłową konfigurację urządzenia. Niestosowanie się do wskazówek zawartych w niniejszej instrukcji może doprowadzić do zniszczenia urządzenia lub otaczających go przedmiotów, a nawet do obrażeń ciała.

Rozpoczęcie użytkowania gimbala równoznaczne jest z uważnym zapoznaniem się z instrukcją jego użytkowania. Urządzenie może być używane wyłącznie w celach, do których zostało zaprojektowane i które są zgodne z obowiązującym prawem. Producent oraz dystrybutor nie biorą odpowiedzialności za szkody powstałe w wyniku użytkowania oraz wypadków z użyciem urządzenia.

Uszkodzenia gimbala powstałe z niewyjaśnionych przyczyn nie bedą brane pod uwagę podczas procesu reklamacyjnego.

Uwaga

1. Upewnij się, że ruch osi nie jest blokowany przez żadne czynnik zewnętrzne.

2. Nie narażaj urządzenia na działanie wody i innych cieczy, jeżeli nie jest ono wodoodporne, ani zachlapanio-odporne. Nie wystawiaj żadnych urządzeń na działanie wody morskiej i innych substancji mogących powodować korozję.

3. Nie rozkręcaj samodzielnie urządzenia, nie licząc elementów wskazanych w instrukcji. Jeżeli uważasz, że urządzenie nie działa prawidłowo wyślij je do autoryzowanego serwisu.

4. Ciągła, długotrwała praca może spowodować podwyższenie temperatury silników urządzenia. Zalecamy unikanie takiej sytuacji.

Przechowywanie i konserwacja

1. Przechowuj urządzenie poza zasięgiem dzieci i zwierząt.

2. Nie narażaj urządzenia na działanie wysokich temperatur. Nie zbliżaj urządzenia do piekarnika lub mikrofalówki. Nie pozostawiaj go w samochodzie w słoneczne dni.

3. Przechuj urządzenie w suchym otoczeniu.

4. Nie przeładowuj ani nadmienię nie rozładowuj akumulatora. Może to prowadzić do jego nieprawidłowego działania.

5. Nie używaj urządzenia w ekstremalnie niskich i nadmiernie gorących warunkach.

Media społecznościowe

Strona | Facebook | YouTube | Twitter | Instagram

Strona: www.feiyu-tech.com
Facebook: www.facebook.com/feiyutech
YouTube: www.youtube.com/feiyu-tech
Twitter: www.twitter.com/feiyutech
Instagram: www.instagram.com/feiyutech

Guilin Feiyu Technology Incorporated Company

Website: www.feiyu-tech.com **E-mail:** service@feiyu-tech.com **Tel:** +86(0)773 2320865

Dystrybutor: Foxfoto

Strona: www.feiyu-tech.com **E-mail:** servis@feiyu-tech.pl **Tel:** +48 42 252 99 95

Ze względu na nieustannie trwające prace dążące do poprawy jakości pracy stabilizatora produkt może nieznacznie różnić się od tego przedstawionego na rysunkach w niniejszej instrukcji.

Więcej najnowszych informacji na stronie producenta.