FeiyuTech

VIMBLE 2A

3-osiowy gimbal ręczny do kamer sportowych

Instrukcja obsługi

PL V 1.0

Spis treści

1. Budowa urządzenia 2
2. Użytkowanie 4
2.1 Ładowanie 4
2.2 Blokada ruchu. 4
2.3 Montaż kamery sportowej 5
2.4 Włączanie / wyłączanie 6
2.5 Ramię teleskopowe 6
3. Tryby i funkcje 6
3.1 Tryby pracy 6
3.2 Joystick 7
3.3 Przycisk funkcyjny 8
3.4 Dźwignia przechyłu 8
3.5 Przycisk wyzwalania migawki 9
3.6 Spustowy przycisk funkcyjny 9
3.7 Poziomowanie gimbala 10
3.8 Ręczne ustawianie pozycji 11
3.9 Tryb horyzontalny i wertykalny 11
3.10 Wskaźnik LED 11
4. Aplikacja mobilna Feiyu ON 12
4.1 Pobierz aplikację Feiyu ON 12
4.2 Połączenie z aplikacją 13
4.3 Aktualizacja oprogramowania 14
4. Akcesoria opcjonalne 15
4.1 Adapter montażowy Vimble 2A-G 15
4.2 Adapter montażowy Vimble 2A-RICCA 15
5. Specyfikacja techniczna 16

FeiyuTech Vimble 2A to gimbal stworzony z myślą o filmowaniu kamerami sportowymi. Vimble 2A oferuje szereg praktycznych i sprawdzonych rozwiązań, które pomogą Ci zachwycić przyjaciół idealnie płynnymi nagraniami z wakacji i życia codziennego.

Uwaga

Przed rozpoczęciem pracy z urządzeniem zapoznaj się z:

1. Skróconą instrukcją obsługi
2. Pełną wersją instrukcji
3. Filmami instruktarzowymi

Filmy instruktarzowe znajdziesz na oficjalnej stronie producenta pod adresem: www.feiyu-tech.com/play/ . Możesz dostać się tam także skanując kod QR.

Aplikacja mobilna FeiyuON

Pobierz aplikację mobilną FeiyuOn i zainstaluj ją na swoim smartfonie. Aplikację znajdziesz w sklepie Google Play, AppStore oraz pod kodami QR zamieszczonymi poniżej.

*Wymagania systemowe: Android 6.0 lub nowszy, iOS 9.0 lub nowszy.

iOS

Android

App Store

Google play

1. Budowa urządzenia

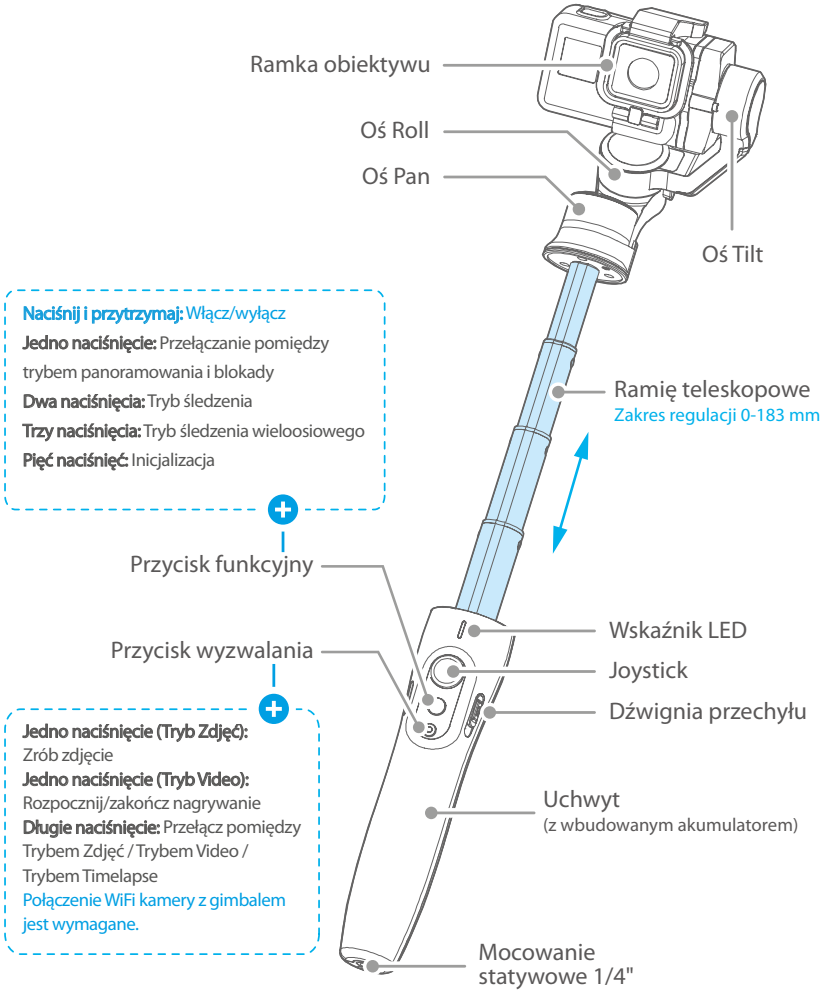

*Kamera przedstawiona na rysunkach nie jest częścią zestawu.

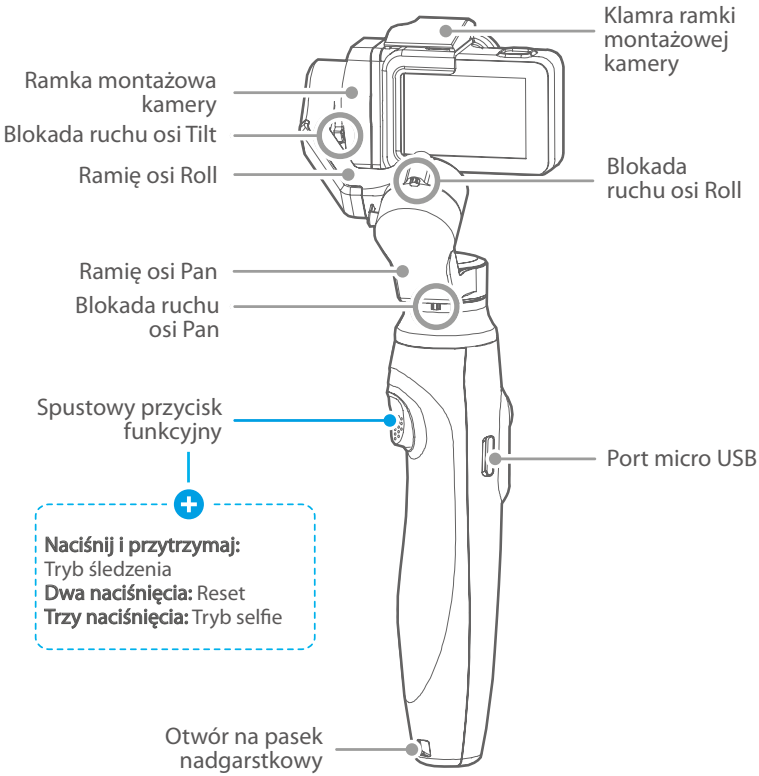

Akcesoria

Kabel micro USB

Pasek nadgarstkowy

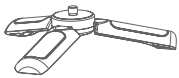

Statyw

2. Użytkowanie

⚠ Wskazówki

(1) Przed pierwszym uruchomieniem urządzenia w pełni naładuj jego akumulator.
(2) Niski poziom naładowania akumulatora oznajmiony zostanie przez wskaźnik stanu. Trzy czerwone mignięcia w pięciosekundowych odstępach informują o konieczności naładowania akumulatora.
(3) Wyłącz urządzenie, jeżeli nie będzie ono używane.
(4) Przed uruchomieniem urządzenia zwolnij blokady ruchu osi.

2.1 Ładowanie

Podłącz kabel zasilający do portu micro USB urządzenia. Wskaźnik stanu świeci na czerwono w trakcie ładowania. Zielony kolor wskaźnika oznacza zakończenie procesu ładowania.

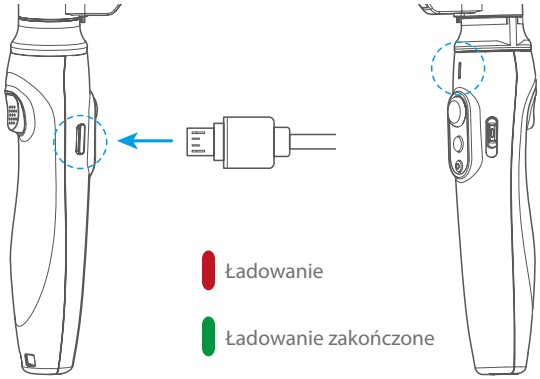

2.2 Blokada ruchu

Osie Pan oraz Roll gimbala wyposażone zostały w blokady ruchu, które ułatwić mają przechowywanie oraz transportowanie urządzenia.

Przed uruchomieniem urządzenia zwolnij blokady ruchu osi.

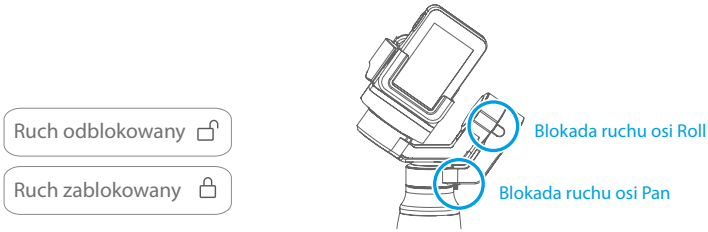

Przykład odblokowywania ruchu osi Pan.

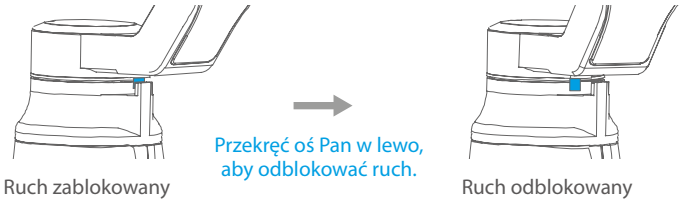

2.3 Montaż kamery sportowej

1) Pociągnij klamrę ramki montażowej do góry, aby ją otworzyć.
2) Opuść w dół ramkę obiektywu.
3) Umieść kamerę w uchwycie, podnieś ramkę obiektywu i zabezpiecz ją za pomocą klamry.

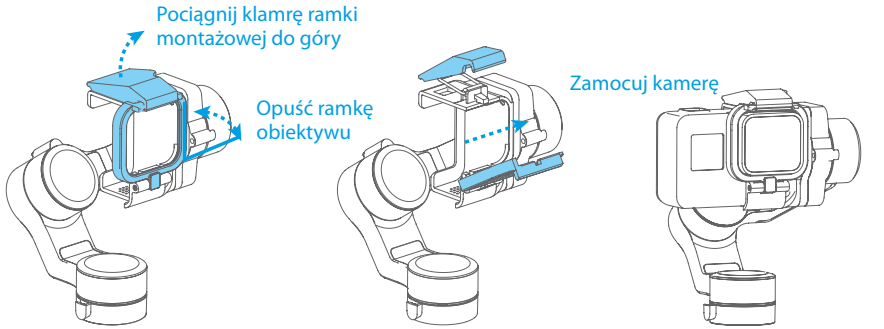

Kamera zamontowana poprawnie

2.4 Włączanie/wyłączanie

⚠ Wskazówki

(1) Przed uruchomieniem urządzenia zwolnij blokady ruchu osi.
(2) Zamontuj kamerę sportową przed uruchomieniem.

Włączanie Naciśnij i przytrzymaj przycisk funkcyjny do momentu usłyszenia sygnału dźwiękowego. (Wskaźnik zmieni kolor z zielonego na niebieski)

Wyłączanie Naciśnij i przytrzymaj przycisk funkcyjny do momentu usłyszenia sygnału dźwiękowego. (Czerwone światło zgaśnie)

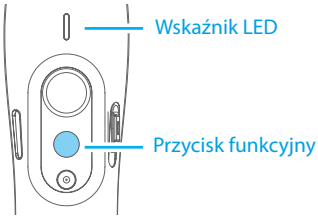

2.5 Ramię teleskopowe

1) Chwyć gimbal tak, aby jedna ręka znajdowała się na jego uchwycie, a druga na pierścieniu poniżej ramienia osi Pan.
2) Rozciągnij oba elementy w przeciwnych kierunkach. Możesz ustawić dowolną długość ramienia teleskopowego w przedziale 0 – 183 mm.
3) Aby złożyć ramię teleskopowe, zsuń oba elementy do siebie.

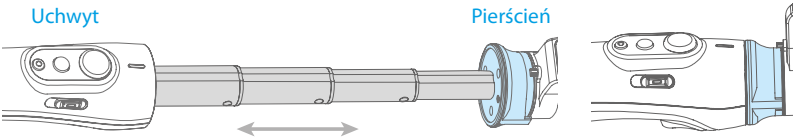

3. Tryby i funkcje

3.1 Tryby pracy

Tryb	Działanie
Tryb panoramowania (tryb domyślny)	Ruch kamery w osiach Roll i Tilt jest zablokowany. Kamera płynnie podażą za ruchami operatora w lewo i w prawo.
Tryb śledzenia	Ruch kamery w osi Roll jest zablokowany. Kamera płynnie podażą za ruchami operatora w lewo i w prawo oraz w górę i w dół.
Tryb blokady	Ruch kamery we wszystkich osiach jest zablokowany.
Reset	Powrót do trybu panoramowania i pozycji wyjściowej.
Ręczne ustawiane pozycji	Gimbal umożliwia ręczne ustawienie pozycji kamery.
Tryb horyzontalny i wertykalny	Gimbal umożliwia pracę kamery w pozycji pionowej oraz poziomej.

3.2 Joystick

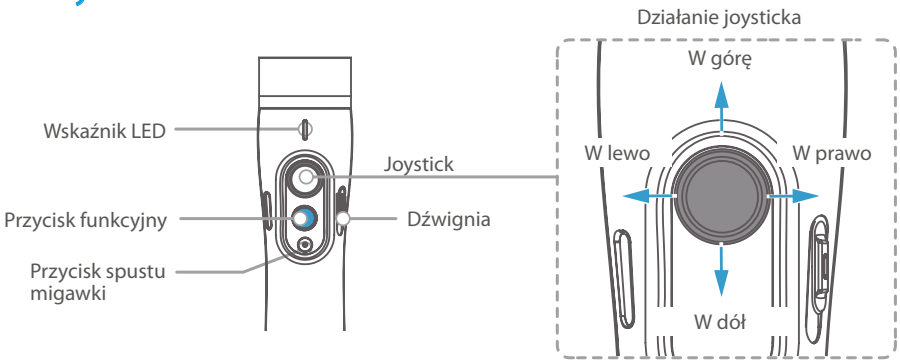

Ruch joysticka	Ruch kamery
W górę	Ruch kamery w górę
W dół	Ruch kamery w dół
W lewo	Ruch kamery w lewo
W prawo	Ruch kamery w prawo

3.3 Przycisk funkcyjny

O aktualnym trybie pracy gimbala informuje wskaźnik LED.

Przycisk funkcyjny	Działanie	Status wskaźnika LED
Jedno naciśnięcie	Przełączanie pomiędzy Trybem panoramowania i Trybem blokady	Tryb panoramowania
		Tryb blokady
Dwa naciśnięcia	Tryb śledzenia (śledzenie ruchu w osiach Tilt i Pan)	
Try naciśnięcia	Tryb śledzenia wieloosiowego (śledzenie ruchu we wszystkich osiach)	
Pięć naciśnięć	Inicjalizacja gimbala (naciśnij raz, aby wybudzić gimbala)	Urządzenie wyda dźwięk, a jego silniki przestaną działać. Wskaźnik zaświeci ciągłym niebieskim światłem, a następnie zamiga trzy razy na zielono. Po udanej inicjalizacji naciśnij przycisk funkcyjny, aby wybudzić urządzenie.
Długie naciśnięcie	Włączanie/wyłączanie	Włączanie
		Wyłączanie

3.4 Dźwignia przechyłu

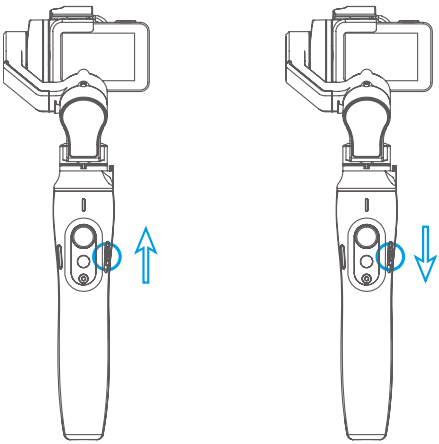

Przycisk funkcyjny	Działanie
W górę	Obrót osi Roll w kierunku przeciwnym do ruchu wskazówek zegara.
W dół	Obrót osi Roll zgodnie z ruchem wskazówek zegara.

3.5 Przycisk wyzwalania migawki

Przycisk wyzwalania migawki	Działanie	
Jedno naciśnięcie	W trybie zdjęć	Zrób zdjęcie
	W trybie video	Rozpocznij/zakończ nagrywanie
Długie naciśnięcie	Naciśnij i przytrzymaj przez 3 sekundy, aby zmienić tryb zdjęć / tryb video.	

3.6 Spustowy przycisk funkcyjny

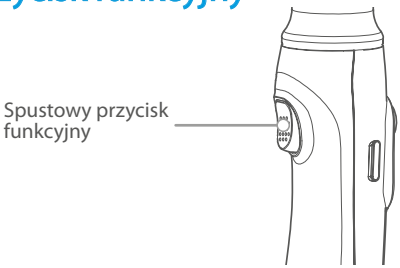

Spustowy przycisk funkcyjny	Działanie	Status wskaźnika LED
Naciśnij i przytrzymaj	Tryb śledzenia	/
Jedno naciśnięcie	Reset	
Dwa naciśnięcia	Tryb selfie (obrót kamery w stronę operatora)	/

3.7 Poziomowanie gimbala (Inizjalizacja)

Gimbal należy wypoziomować w następujących sytuacjach:

- Gimbal nie jest wypoziomowany.
- Gimbal nie był używany przez dłuższy czas.
- W otoczeniu występują duże zmiany temperatury.

(1) Naciśnij przycisk funkcyjny pięć razy. Silniki urządzenia przestaną pracować, a wskaźnik LED zaświeci ciągłym niebieskim światłem.

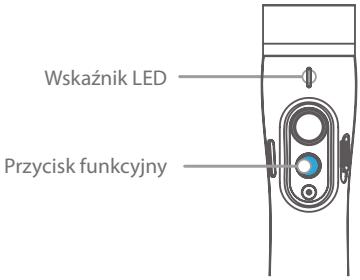

(2) Połóż gimbal na płaskiej, poziomej powierzchni. Gimbal automatycznie rozpocznie proces poziomowania po wykryciu odpowiedniej pozycji. Trzy mignięcia niebieskiego światła oznaczają zakończenie procesu.

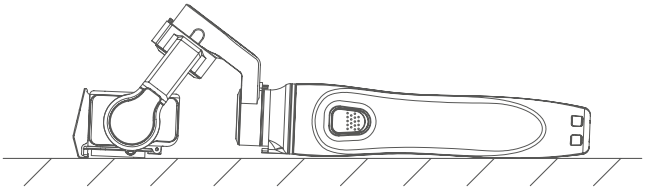

(3) Po zakończeniu procesu poziomowania naciśnij przycisk funkcyjny, aby wybudzić urządzenie.

⚠ Jeżeli poziomowanie nie zakończy się sukcesem, naciśnij przycisk funkcyjny, aby wybudzić urządzenie i przeprowadź całą procedurę od nowa.

3.8 Ręczne ustawianie pozycji

Trymając uchwyt gimbala chwyć drugą ręką kamerę i ustaw ją w pożądanej pozycji. Przytrzymaj przez pół sekundy. Gimbal zapamięta położenie kamery.

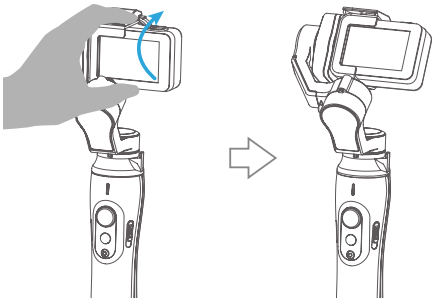

3.9 Tryb wertyklany i horyzontalny

Domyślnie: Ustaw gimbala w pozycji horyzontalnej, naciśnij i przytrzymaj przycisk wyzwalania migawki i naciśnij przycisk funkcyjny, aby przełączyć w tryb wertykalny.

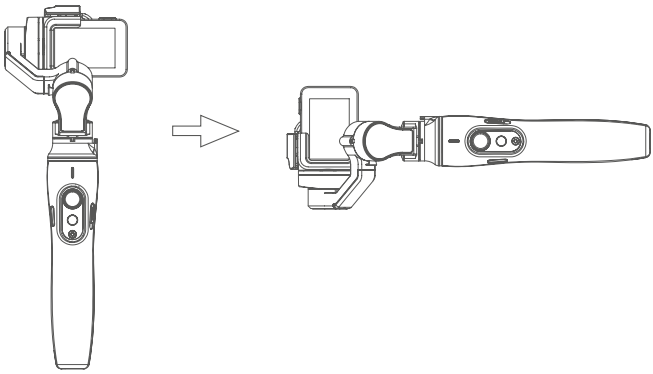

3.10 Wskaźnik LED

Status wskaźnika LED	Opis	Funkcja/tryb
	Niebieskie światło miga jednokrotnie	Tryb panoramowania / Reset
	Ciągłe niebieskie światło	Tryb blokady / Inicjalizacja
	Niebieskie światło miga dwukrotnie	Tryb śledzenia

Status wskaźnika LED	Opis	Funkcja/tryb
	Niebieskie światło miga ciągle	Błąd gimbala
	Zielone światło miga jednokrotnie	Zdjęcia / video
	Ciągłe zielone światło przechodzi w niebieskie	Włączanie
	Czerwone światło gaśnie	Wyłączanie
	Czerwone światło miga trzykrotnie	Niski poziom akumulatora
	Czerwone światło miga ciągle	Wyłączanie gimbala z powodu niskiego stanu akumulatora
	Zielone światło miga dwukrotnie	Połączenie z kamerą
	Czerwone światło miga dwukrotnie	Kamera odłączona
	Zielone światło miga dwukrotnie i przechodzi w niebieskie migające	Połączenie WiFi

4. Aplikacja Feiyu ON

4.1 Pobierz aplikację mobilną Feiyu ON

Pobierz aplikację mobilną FeiyuOn i zainstaluj ją na swoim smartfonie. Aplikację znajdziesz w sklepie Google Play, AppStore oraz pod kodami QR zamieszczonymi poniżej.

*Wymagania systemowe: Android 6.0 lub nowszy, iOS 9.0 lub nowszy.

iOS

Android

4.2 Połączenie z aplikacją

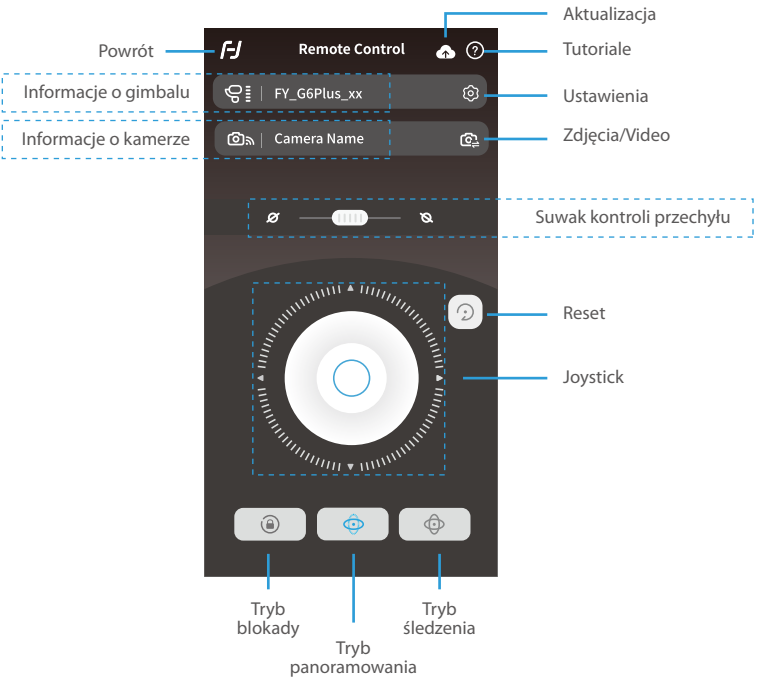

Połączenie:

(1) Włącz gimbala.
(2) Uruchom moduł WiFi kamery. Znajdź nazwę oraz hasło sieci WiFi.
(3) Zaloguj się lub zarejestruj w aplikacji Feiyu ON.
(4) Przeszukaj w aplikacji dostępne urządzenia. Aplikacja wyświetli komunikat **Connect successful** po udanym połączeniu. W przypadku nieudanej próby zamknij aplikację i spróbuj ponownie.
(5) Na ekranie smartfona naciśnij **connect to cammera**, i wybierz z listy model swojej kamery. (Aplikacja używa różnych sterowników w zależności od modelu posiadanej kamery. Podczas połączenia z nową kamerą aplikacja może poprosić o pozwolenie na pobranie nowych sterowników).
(6) Wprowadź nazwę oraz hasło do WiFi uzyskane w kroku (2). W aplikacji możesz dostosować część parametrów. W przypadku nieudanego połączenia sprawdź poprawność danych logowania i spróbuj ponownie.

4.3 Aktualizacja oprogramowania

Połącz gimbal z aplikacją Feiyu ON, aby dokonać aktualizacji oprogramowania.
(1) Wybierz ikonę .
(2) Wybierz rodzaj aktualizacji.
(3) Podążaj za instrukcjami wyświetlanymi na ekranie smartfona.

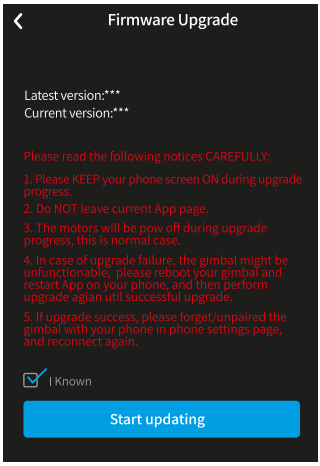

Wskazówka: Gimbal wyposażony jest w funkcje ochrony oprogramowania. W przypadku błędu podczas aktualizacji gimbal automatycznie przywróci poprzednią wersję oprogramowania. W razie niepowodzenia aktualizacji przeprowadź procedurę ponownie. Działanie niektórych funkcji wymaga aktualizacji kilku elementów oprogramowania.

Zaleca się regularne aktualizowanie oprogramowania gimbala. Aktualna wersja oprogramowania pozwala na osiągnięcie najlepszych efektów podczas pracy z urządzeniem.

Rodzaje aktualizacji:

Aktualizacja panelu kontrolnego (Keyboard update):	Naprawa, aktualizacja lub nowe funkcje sterowania za pomocą przycisków lub ekranu dotykowego urządzenia. Rozszerzenia kompatybilności z kamerami, naprawa bugów.
Aktualizacja Bluetooth (Bluetooth firmware update):	Naprawa, aktualizacja lub nowe funkcje obsługiwane przez protokół Bluetooth. Rozszerzenia kompatybilności z kamerami, naprawa bugów.
Aktualizacje gimbala (Gimbal update):	Naprawa, aktualizacja lub nowe funkcje sterowania gimbalem, ustawień jego parametrów.

5. Akcesoria opcjonalne

5.1 Adapter montażowy Vimble 2A-G

Adapter umożliwia montaż kamer YI / SJcam / Osmo Action na gimbalu Vimble 2A.

⚠ Wskazówka: Aplikacja umożliwia sterowanie kamerami YI / SJcam z poziomu gimbala. Aplikacja nie wspiera kamery Osmo Action.

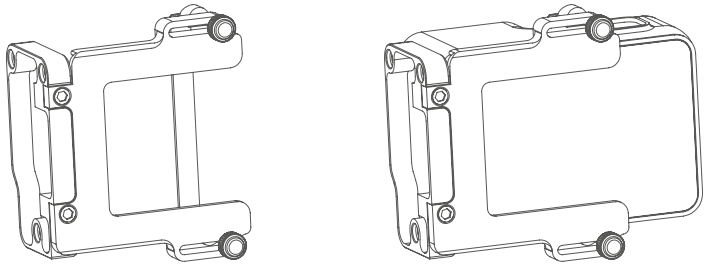

5.2 Adapter montażowy Vimble 2A-RICCA

Adapter umożliwia montaż kamer FeiyuTech RICCA.

⚠ Wskazówka: Aplikacja umożliwia sterowanie kamerą z poziomu gimbala.

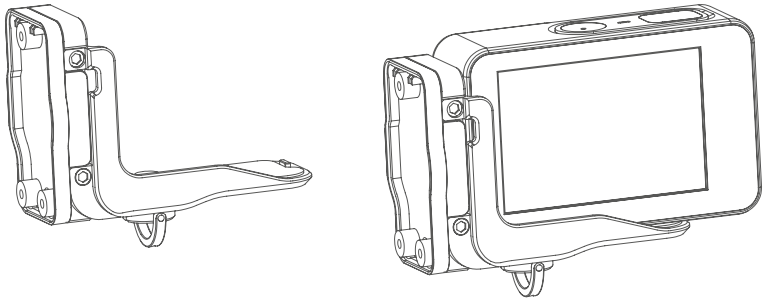

6. Specyfikacja techniczna

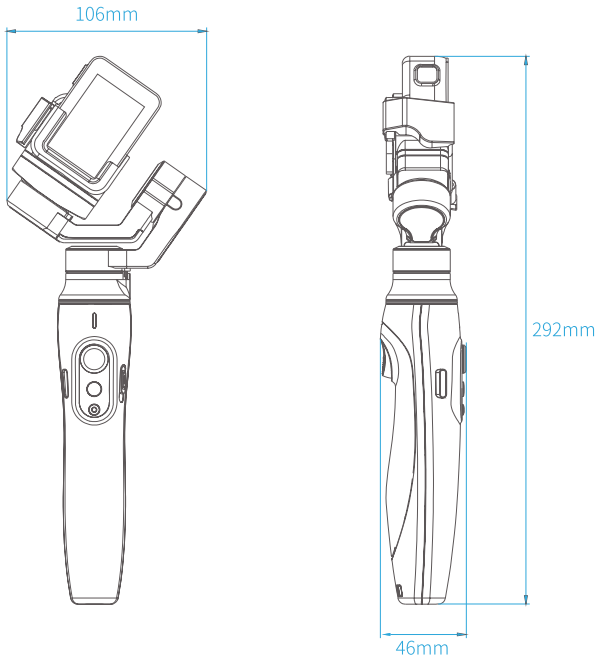

Wymiary	272 x 106 x 46 mm (Gimbal złożony) 272 x 94 x 69 mm (Gimbal gotowy do pracy)
Waga	278 g (bez akcesoriów)
Udźwig	do 135 g
Zakres obrotu osi Tilt	330°
Zakres obrotu osi Roll	195°
Zakres obrotu osi Pan	330°
Czas pracy	do 10 h
Kompatybilne kamery	GoPro Hero 5/6/7

Zastrzeżenia prawne

Dziękujemy za zakup gimbala FeiyuTech. Dokument ten zawiera wskazówki dotyczące bezpiecznego i legalnego użytkowania urządzenia. Zapoznaj się uważnie z całym dokumentem, aby zagwarantować prawidłową konfigurację urządzenia. Niestosowanie się do wskazówek zawartych w niniejszej instrukcji może doprowadzić do zniszczenia urządzenia lub otaczających go przedmiotów, a nawet do obrażeń ciała.

Rozpoczęcie użytkowania gimbala równoznaczne jest z uważnym zapoznaniem się z instrukcją jego użytkowania. Urządzenie może być używane wyłącznie w celach do których zostało zaprojektowane i które są zgodne z obowiązującym prawem. Producent oraz dystrybutor nie biorą odpowiedzialności za szkody powstałe w wyniku użytkowania oraz wypadków z użyciem urządzenia.

Uwaga

1. Upewnij się, że ruch osi nie jest blokowany przez żadne czynniki zewnętrzne.

2. Nie narażaj urządzenia na działanie wody i innych cieczy, jeżeli nie jest ono wodoodporne, ani zachlapanio-odporne. Nie wystawiaj żadnych urządzeń na działanie wody morskiej i innych substancji mogących powodować korozję.

3. Nie rozkręcaj samodzielnie urządzenia, nie licząc elementów wskazanych w instrukcji. Jeżeli uważasz, że urządzenie nie działa prawidłowo wyślij je do autoryzowanego serwisu.

4. Ciągła, długotrwała praca może spowodować podwyższenie temperatury silników urządzenia. Zalecamy unikanie takiej sytuacji.

Przechowywanie i konserwacja

1. Przechowuj urządzenie poza zasięgiem dzieci i zwierząt.

2. Nie narażaj urządzenia na działanie wysokich temperatur. Nie zbliżaj urządzenia do piekarnika lub mikrofalówki. Nie pozostawiaj go w samochodzie w słoneczne dni.

3. Przechowuj urządzenie w suchym otoczeniu.

4. Nie przeładowuj ani nadmienię nie rozładowuj akumulatora. Może to prowadzić do jego nieprawidłowego działania.

5. Nie używaj urządzenia w ekstremalnie niskich i nadmiernie gorących warunkach.

Media społecznościowe

Strona | Facebook | YouTube | Twitter | Instagram

Strona: www.feiyu-tech.com
Facebook: www.facebook.com/feiyutech
YouTube: www.youtube.com/feiyu-tech
Twitter: www.twitter.com/feiyutech
Instagram: www.instagram.com/feiyutech

Guilin Feiyu Technology Incorporated Company

Website: www.feiyu-tech.com **E-mail:** service@feiyu-tech.com **Tel:** +86(0)773 2320865

Dystrybutor: Foxfoto

Strona: www.feiyu-tech.com **E-mail:** info@feiyu-tech.pl **Tel:** +48 42 252 99 95

Ze względu na nieustannie trwające prace dążące do poprawy jakości pracy stabilizatora produkt może nieznacznie różnić się od tego przedstawionego na rysunkach w niniejszej instrukcji.
Więcej najnowszych informacji na stronie producenta.